DATENBLATT

TRENNWAND

WTW12.05

ZWEISCHALIG, MIT VORSATZSCHALE

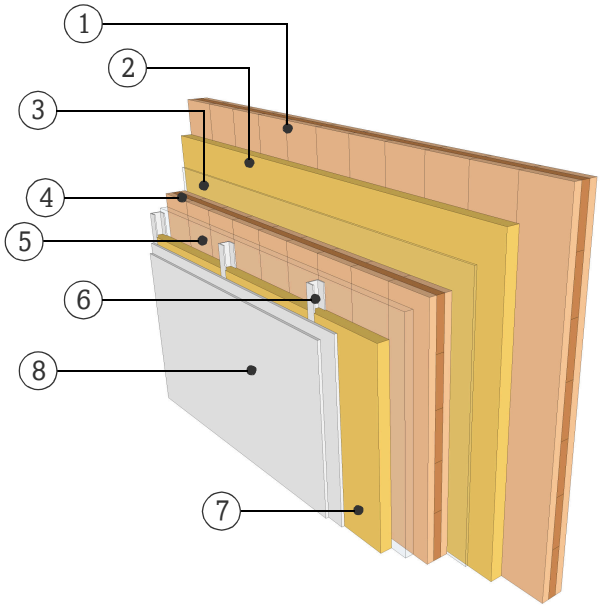

BRANDSCHUTZ

Vordimensionierung beidseitiger Brandangriff

R*EI 30	> 3s 80 DQ
R*EI 60	> 5s 100 DQ
R*EI 90	> 5s 100 DQ+12.5 GK-F

*Resttragfähigkeit oder alternativer Aufbau siehe https://www.klhdesigner.at/

SCHALLSCHUTZ

R_w (C;C_{tr})	71 (-3;-9)	[dB]

https://www.klh.at/online-bauteilkatalog/

WÄRMESCHUTZ

U	0,21	[W/m²K]
$m_{w,B,A}$	18/37	[kg/m²]

	MATERIAL		EIGENSCHAFTEN				
			λ	μ min-max	ρ	c	
	[mm]		[W/mK]	[-]	[kg/m³]	[kJ/kgK]	
1	100.0	DQ, KLH Massivholzplatte	0.12	50 - 300	470	1.6	D
2	50.0	Dämmung, Mineralwolle	0.04	1	15-30	1	A1
3	10.0	Luftschicht					
4	100.0	DQ, KLH Massivholzplatte	0.12	50 - 300	470	1.6	D
5	35.0	Luftschicht					
6	50.0	C-Profil freistehend					A1
7	50.0	Dämmung, Mineralwolle	0.04	1	15-30	1	A1
8	25.0	GKB Platte(n)	0.25	10	680	0.96	A2

Gesamt	370,0 [mm]
Flächenbezogene Masse	ca. 120 [kg/m²]

Prüfbericht Schall: HFA 1252/2012-BB
Berechnung der bauphysikalischen Eigenschaften durch die KLH Massivholz GmbH, ohne Gewähr